Kit di montaggio per Celle di carico a taglio

STRUMENTI PER PESARE

Celle di carico serie: FTL - FTK - FTKL - FTP - FT-P - FTZ

Range di applicazione da 75 a 2000 kg

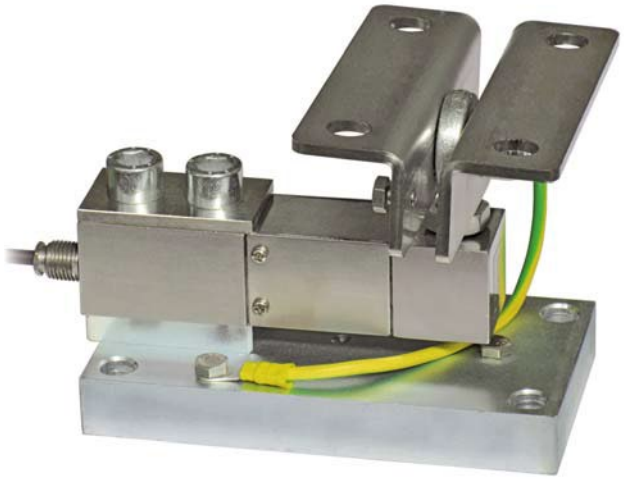

CARICO MASSIMO STATICO kg	PER CELLE DI CARICO	PESO NETTO KIT (kg)	CODICE
2000	FTL - FTK - FTKL - FTP - FT-P - FTZ	2.7	TFPS2000

Cella di carico non inclusa.

DESCRIZIONE

- Piastra superiore in acciaio inox AISI 304.
- Piastra inferiore e blocchetto in acciaio zincato.
- Vincolo contro lo spostamento laterale e antiribaltamento mediante snodo sferico.
- Compensazione della non planarità dei piani di appoggio della struttura.
- Regolazione in altezza.
- Vite di fermo cella per evitare danneggiamenti in fase di trasporto e montaggio.

Laboratorio Metrologico LCD Srl
Pesatura industriale
+39 089 954105
+39 089 954279
info@laboratoriometrologico.net
www.bilanciailcd.it

DIMENSIONI E SPECIFICHE TECNICHE

- Per evitare danneggiamenti in fase di trasporto e montaggio, assicurarsi che la vite di fermo (*) sia a contatto con la cella. Al termine del montaggio allontanare la vite per consentire il corretto funzionamento della cella.
- Collegare tra loro le piastre inferiori alla rete di terra.
- Nel caso di strutture con 4 appoggi, se uno di questi non risultasse a contatto con la parte superiore dell'accessorio, inserire uno spessore prima di stringere i bulloni.

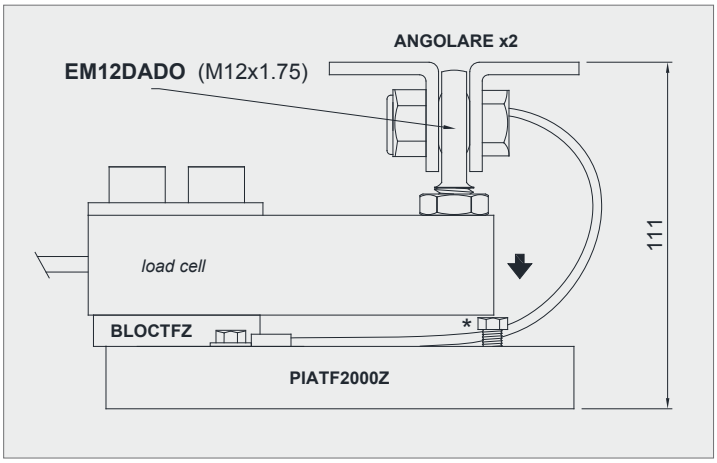

BLOCTFZ

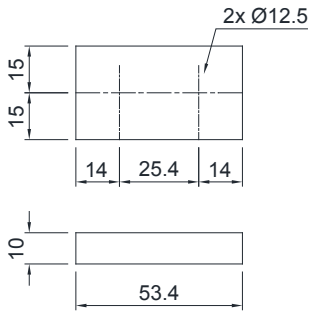

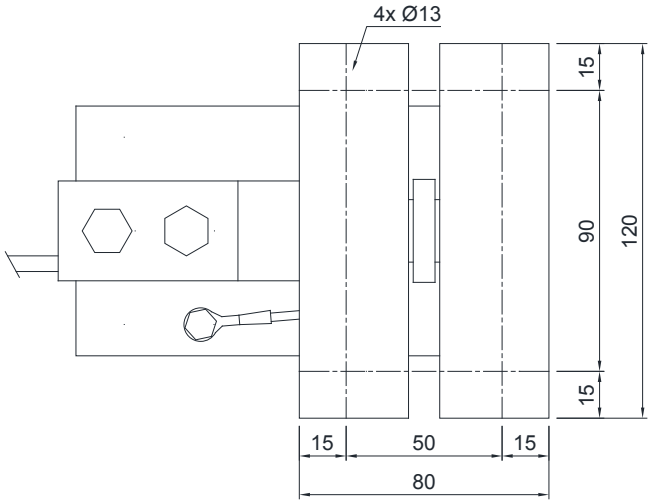

PIATF2000Z

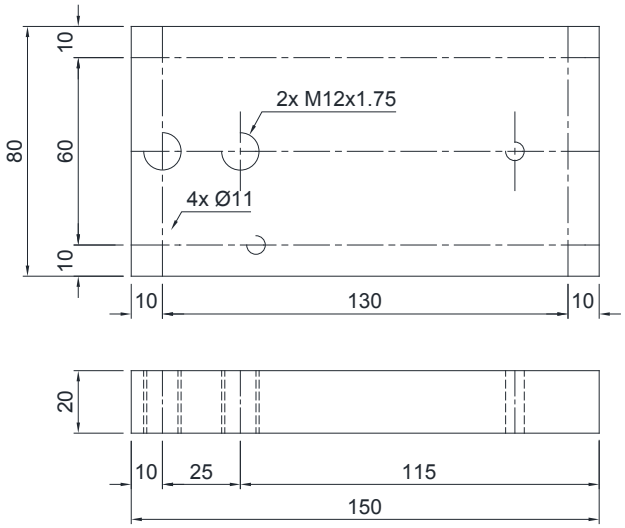

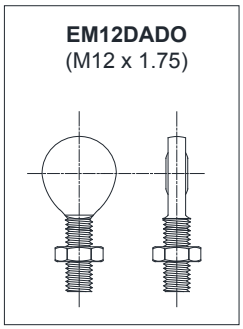

Rev. 0.0

L'Azienda si riserva il diritto esclusivo di apportare modifiche ai dati tecnici, disegni e immagini senza preavviso.