Celle di carico off-center per piattaforme 600 x 600 mm

LCD STRUMENTI PER PESARE

OIML REFERENCE

IP67

Realizzate in accordo alle norme OIML R60

Portate da 75 kg a 500 kg

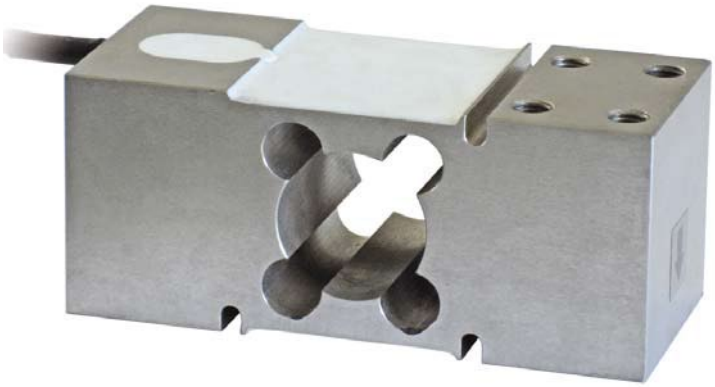

- ACCIAIO INOX AISI 420
- ERRORE COMBINATO ≤ ±0.02%
- GRADO DI PROTEZIONE IP67

PORTATA kg				DIMENSIONI PIATTAFORMA (mm)	PESO NETTO CELLA (kg)	CODICE
75	•	•	•	600 x 600	1.8	PEC75
150	•	•	•	600 x 600	1.8	PEC150
300	•	•	•	600 x 600	2	PEC300
500	•	•	•	600 x 600	2	PEC500

A RICHIESTA

CERTIFICAZIONI

	CERTIFICAZIONI A RICHIESTA
	ATEX II 1GD *(zona 0-1-2-20-21-22)*
	IECEx *(zona 0-1-2-20-21-22)*
	Conforme alle normative dell'Unione Doganale Eurasiatica
	Conforme alle normative dell'Unione Doganale Eurasiatica per atmosfere a rischio esplosione

ACCESSORI COMPLEMENTARI

	DESCRIZIONE	CODICE
	Blocchetto trafilato in acciaio inox.	BLOCPEC

Rev. 0.0

Celle di carico off-center per piattaforme 600 x 600 mm

LCD STRUMENTI PER PESARE

DIMENSIONI (mm)

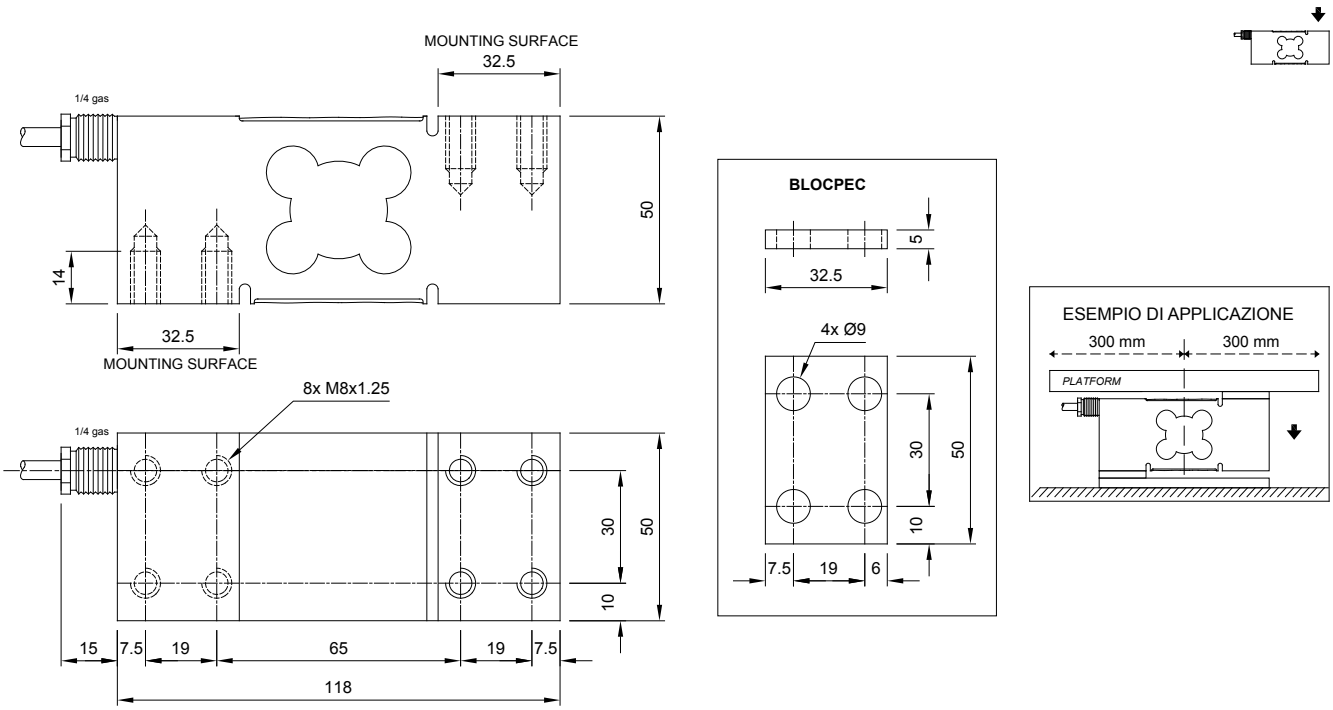

CARATTERISTICHE TECNICHE

Materiale	Acciaio inox AISI 420
Carico nominale (E max)	75 - 150 - 300 - 500 kg
Errore combinato	≤±0.02%
Grado di protezione	IP67

Sensibilità	2 mV/V ±10%	Resistenza di ingresso	385 Ω ±30
Effetto della temperatura sullo zero	0.002% °C	Resistenza di uscita	350 Ω ±5
Effetto della temperatura sul fondo scala	0.002% °C	Bilanciamento di zero	±1%
Compensazione termica	-10 °C / +40 °C	Resistenza d'isolamento	>5000 MΩ
Campo di temperatura di lavoro	-20 °C / +60 °C	Carico statico massimo (% sul fondo scala)	150%
Creep a carico nominale dopo 30 minuti	0.02%	Carico di rottura (% sul fondo scala)	300%
Tensione di alimentazione massima tollerata	15 V	Deflessione a carico nominale	0.3 mm

COLLEGAMENTI ELETTRICI

Lunghezza cavo	3 m
Diametro cavo	5 mm
Fili conduttori	4/6 x 0.20 mm²

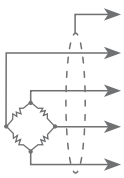

	SCHERMO	
	+ SEGNALE	VERDE
■	+ ALIMENTAZIONE + REF./SENSE	ROSSO BLU
	- SEGNALE	BIANCO
■	- ALIMENTAZIONE - REF./SENSE	NERO GIALLO

■ dove previsto

Rev. 0.0

L'Azienda si riserva il diritto esclusivo di apportare modifiche ai dati tecnici, disegni e immagini senza preavviso.