Celle di carico off-center per piattaforme 400 x 400 mm

LCD STRUMENTI PER PESARE

Realizzate in accordo alle norme OIML R60

Portate da 10 kg a 200 kg

KIT DI MONTAGGIO

Utilizzabile per sistemi con almeno 3 celle di carico collegate in parallelo

- ACCIAIO INOX AISI 420
- ERRORE COMBINATO ≤ ±0.03%
- GRADO DI PROTEZIONE IP67

PORTATA	kg				DIMENSIONI PIATTAFORMA (mm)	PESO NETTO CELLA (kg)	CODICE
		IECEx	EAC	EAC Ex			
	10	•	•	•	400 x 400	1	AZS10
	30	•	•	•	400 x 400	1	AZS30
	50	•	•	•	400 x 400	1	AZS50
	100	•	•	•	400 x 400	1	AZS100
	200	•	•	•	400 x 400	1	AZS200

A RICHIESTA

CERTIFICAZIONI

	CERTIFICAZIONI A RICHIESTA
Ex	ATEX II 1GD *(zona 0-1-2-20-21-22)*
IECEx	IECEx *(zona 0-1-2-20-21-22)*
EAC	Conforme alle normative dell'Unione Doganale Eurasiatica
EAC Ex	Conforme alle normative dell'Unione Doganale Eurasiatica per atmosfere a rischio esplosione

ACCESSORI COMPLEMENTARI

	DESCRIZIONE	CODICE
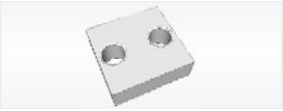	Blocchetto trafilato in acciaio inox.	BLOCPRC

Rev. 0.0

Celle di carico off-center per piattaforme 400 x 400 mm

LCD STRUMENTI PER PESARE

DIMENSIONI (mm)

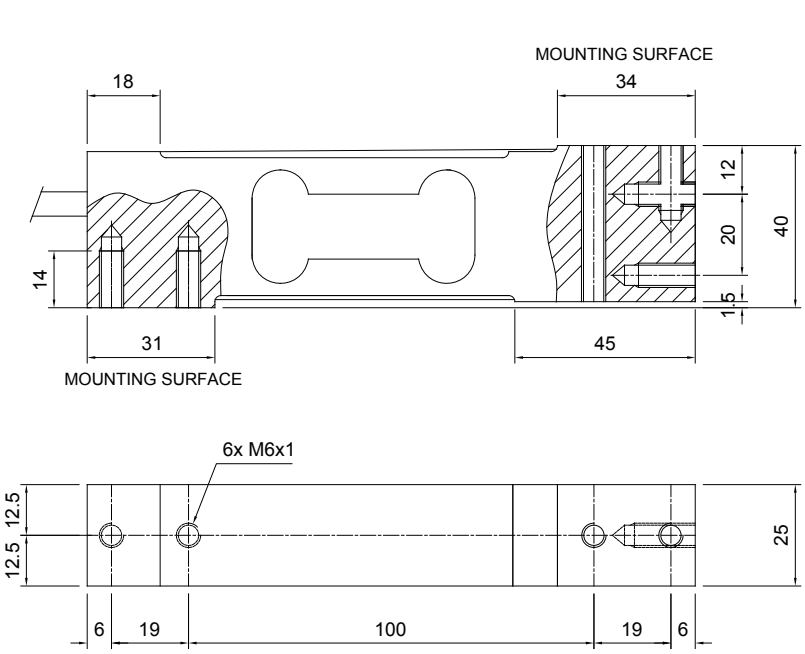

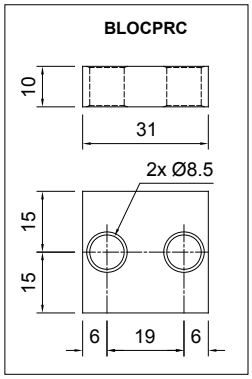

CARATTERISTICHE TECNICHE

Materiale	Acciaio inox AISI 420
Carico nominale (E max)	10 - 30 - 50 - 100 - 200 kg
Errore combinato	≤ ±0.03%
Grado di protezione	IP67

Sensibilità	2 mV/V ±10%	Resistenza di ingresso	385 Ω ±30
Effetto della temperatura sullo zero	0.0025% °C	Resistenza di uscita	350 Ω ±3
Effetto della temperatura sul fondo scala	0.0025% °C	Bilanciamento di zero	±1%
Compensazione termica	-10 °C / +40 °C	Resistenza d'isolamento	>2000 MΩ
Campo di temperatura di lavoro	-20 °C / +60 °C	Carico statico massimo (% sul fondo scala)	150%
Creep a carico nominale dopo 30 minuti	0.03%	Carico di rottura (% sul fondo scala)	300%
Tensione di alimentazione massima tollerata	18 V	Deflessione a carico nominale	0.5 mm

COLLEGAMENTI ELETTRICI

Lunghezza cavo	6 m
Diametro cavo	5 mm
Fili conduttori	4/6 x 0.20 mm²

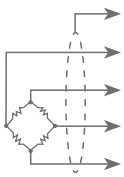

	SCHERMO	
	+ SEGNALE	VERDE
■	+ ALIMENTAZIONE + REF./SENSE	ROSSO BLU
	- SEGNALE	BIANCO
■	- ALIMENTAZIONE - REF./SENSE	NERO GIALLO

■ dove previsto

Rev. 0.0

L'Azienda si riserva il diritto esclusivo di apportare modifiche ai dati tecnici, disegni e immagini senza preavviso.

Laboratorio Metrologico LCD Srl
Pesatura industriale
+39 089 954105
+39 089 954279
info@laboratoriometrologico.net
www.bilanciailcd.it