Celle di carico off-center per piattaforme 250 x 350 mm

LCD STRUMENTI PER PESARE

IP65

Portate da 3 kg a 50 kg

- LEGA DI ALLUMINIO
- ERRORE COMBINATO ≤ ±0.02% (0.017% C4; 0.014% C5)
- GRADO DI PROTEZIONE IP65

PORTATA	kg	CLASSE DI PRECISIONE C3	C4	C5					DIMENSIONI PIATTAFORMA (mm)	PESO NETTO CELLA (kg)	CODICE
	3	•	•	•	•	•	•	•	250 x 350	0.2	ALL3
	5	•	•	•	•	•	•	•	250 x 350	0.2	ALL5
	10	•	•	•	•	•	•	•	250 x 350	0.2	ALL10
	15	•	•	•	•	•	•	•	250 x 350	0.2	ALL15
	20	•	•	•	•	•	•	•	250 x 350	0.2	ALL20
	30	•	•	•	•	•	•	•	250 x 350	0.2	ALL30
	50	•	•	•	•	•	•	•	250 x 350	0.2	ALL50

A RICHIESTA

CERTIFICAZIONI

OIML	OIML R60 C3
	CERTIFICAZIONI A RICHIESTA
Ex	ATEX II 1GD *(zona 0-1-2-20-21-22)*
IECEx	IECEx *(zona 0-1-2-20-21-22)*
OIML	OIML R60 C4/C5
EAC	Conforme alle normative dell'Unione Doganale Eurasiatica
EAC Ex	Conforme alle normative dell'Unione Doganale Eurasiatica per atmosfere a rischio esplosione
NTEP	NTEP - conforme agli standard metrologici di Stati Uniti e Canada

ACCESSORI COMPLEMENTARI

	DESCRIZIONE	CODICE
	Coppia di staffe a trazione in acciaio inox. Carico massimo statico: 50 kg	STAFFEALL

Rev. 0.0

Celle di carico off-center per piattaforme 250 x 350 mm

LCD STRUMENTI PER PESARE

DIMENSIONI (mm)

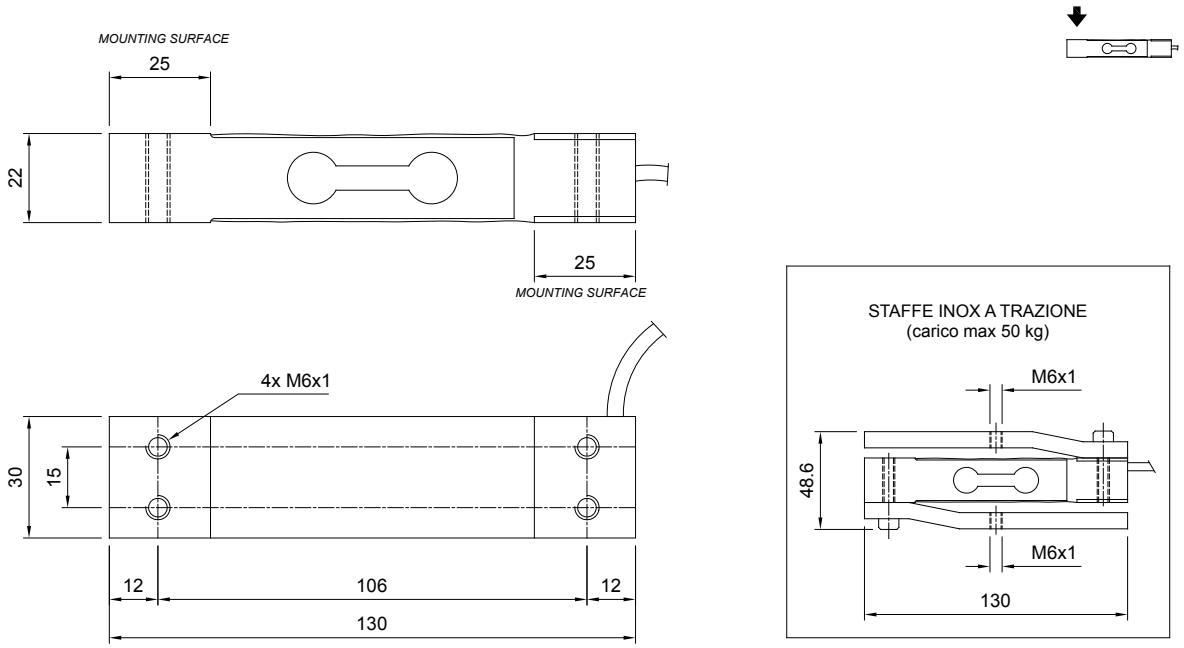

CARATTERISTICHE TECNICHE

Materiale	Lega di alluminio		
Classe di precisione OIML R60 • Divisioni legali	C3 • 3000	C4 • 4000	C5 • 5000
Carico nominale (E max)	3 - 5 - 10 - 15 - 20 - 30 - 50 kg		
Minimo intervallo di verifica (V min)	E max / 10000	E max / 15000	E max / 20000
Errore combinato	≤ ±0.02%	≤ ±0.017%	≤ ±0.014%
Grado di protezione	IP65		

Sensibilità	2 mV/V ±10%	Resistenza di ingresso	409 Ω ±6
Effetto della temperatura sullo zero	0.0017% °C	Resistenza di uscita	350 Ω ±3
Effetto della temperatura sul fondo scala	0.0014% °C	Bilanciamento di zero	≤ ±2%
Compensazione termica	-10 °C / +40 °C	Resistenza d'isolamento	≥5000 MΩ
Campo di temperatura di lavoro	-35 °C / +65 °C	Carico statico massimo (% sul fondo scala)	150%
Creep a carico nominale dopo 30 minuti	0.015%	Carico di rottura (% sul fondo scala)	300%
Tensione di alimentazione massima tollerata	18 V	Deflessione a carico nominale	0.5 mm

COLLEGAMENTI ELETTRICI

Lunghezza cavo	3 m
Diametro cavo	3.8 mm
Fili conduttori	4 x 0.20 mm²

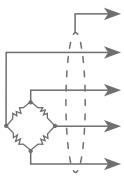

SCHERMO	
+ SEGNALE	VERDE
+ ALIMENTAZIONE	ROSSO
- SEGNALE	BIANCO
- ALIMENTAZIONE	NERO

Rev. 0.0

L'Azienda si riserva il diritto esclusivo di apportare modifiche ai dati tecnici, disegni e immagini senza preavviso.